Pohled

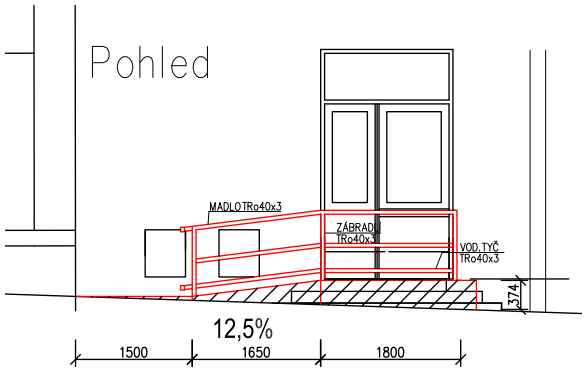

Půdorys

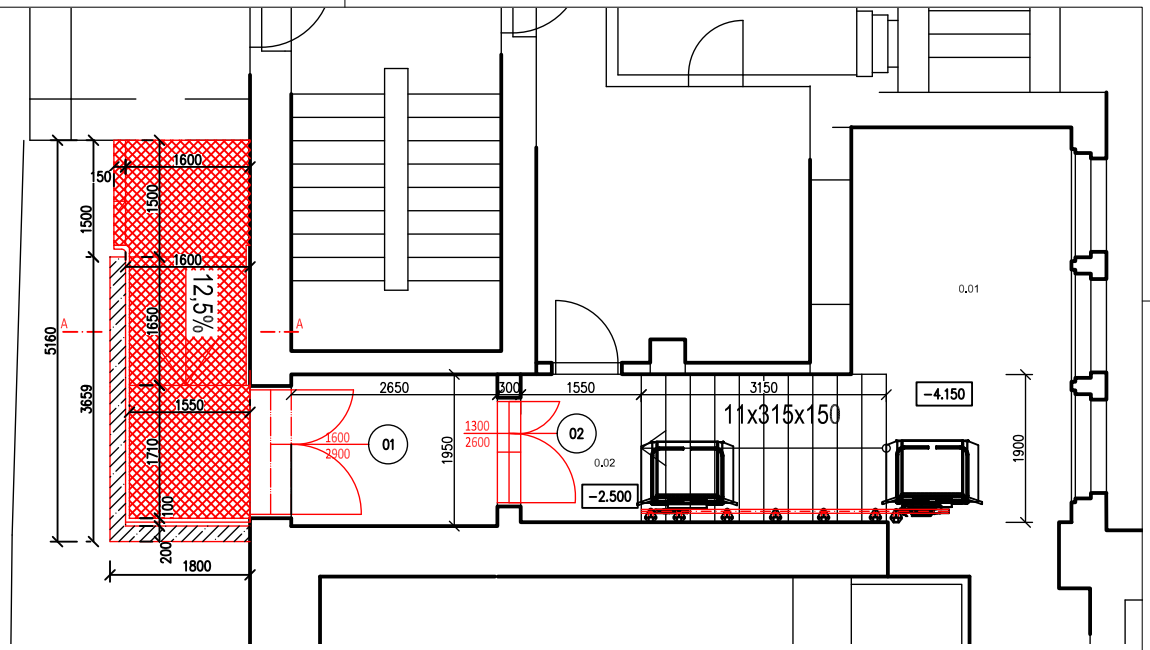

ŘEZ Rampou A–A 1:20

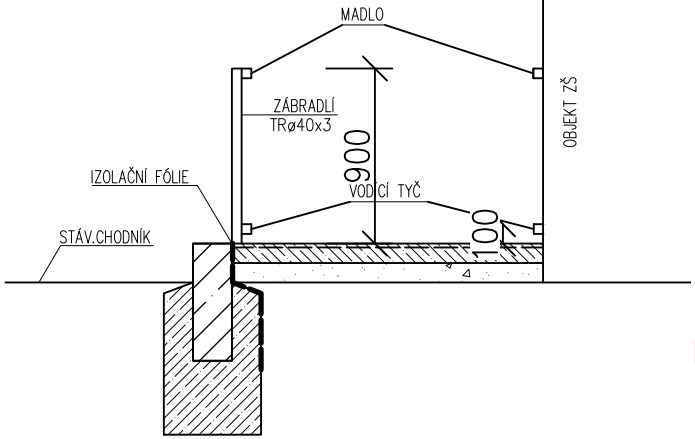

LEGENDA

PALISÁDY BEST př. MASIV

CEMENTOVÝ BETON IV
+kari 8mm 100/100 při horním okraji

POZN: přechod mezi chodníkem a rampou bude vyspádován ke stávajícímu chodníku.
výška palisád bude poměrně sestupněna dle sklonu rampy

Dveře dřevěné , dekor dle investora 1x vchodové, 1x vnitřní proskleně v horní polovině

dveře opatřené madlem ve výšce 800mm po celé šířce dveří, kování standardní klika klika na vnitřním schodišti bude namontována vnitřní šikmá schodišťová plošina

Tabulka Dveří									
OZNAČENÍ	ZÁRUBEŇ	POPIS	ROZMĚRY [mm]	POČET KUSŮ	POZNÁMKA	Materiál	Barva	Kování	Zasklení
01	dřevěná	dělené 900/700	1600/2300 600nadsvětlík	1	Přechodová lišta	Dřevo	dle inv.	klika/klika/madlo, zámek	v 1/2
02	dřevěná	dělené 900/400	1600/2300 300nadsvětlík	1	Přechodová lišta	Dřevo	dle inv.	klika/klika/madlo, zámek	v 1/2

SKLADBA RAMPY

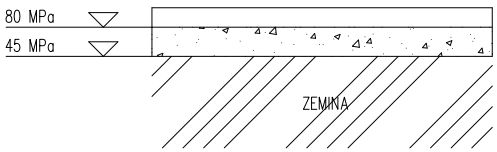

CEMENTOVÝ BETON IV +kari 8mm 100/100 při horním okraji	100 mm
ŠTĚRKODRŤ	150 mm
KONSTRUKCE	250 mm

Investor:
STATUTÁRNÍ MĚSTO CHOMUTOV
ZBOROVSKÁ 4602
CHOMUTOV 430 01

± 0,000 =

Odpovědný projektant	Vypracoval	Kontroloval
Oprávněná osoba kooperanta:		číslo zakázky:

Odpovědný projektant	Vypracoval	Kontroloval
Pavel Šrytr, aut.tech.	Bc. Markéta Čopová	Ing. Lenka Kosnarová

atelier
Novodvorská 1010/14, 142 00 Praha 4
tel./fax: 241 400 056, 777 290 173
e-mail: kapatelier@kapatelier.cz
website: www.kapatelier.cz

stavba:

Stavební úpravy interiér

ZUŠ T.G.M. Chomutov

D.1.1.b. - ARCHITEKTONICKO-STAVEBNÍ ŘEŠENÍ

obsah: SO.07 rampa venkovní ns

formát	A4 x 6
číslo zakázky	17220
stupeň dokumentace	DPS
datum 1.vydání	03/2017
měřítko	1:50
číslo výkresu:	06
výtisk číslo:	

název dlg.souboru: | datum revize: | číslo revize: